CWC M-114.00.000 СБ	Геометрия	Трубка	Материал боковин	Материал корпуса	Шаг ламели, мм	Толщина фольги, мм	Старое обозначение
	25x21,65	ø9,52x0,3 ①	Ац-1,2	Ац.-1,2	2,1	0,1 ①	МРС-114.00.000

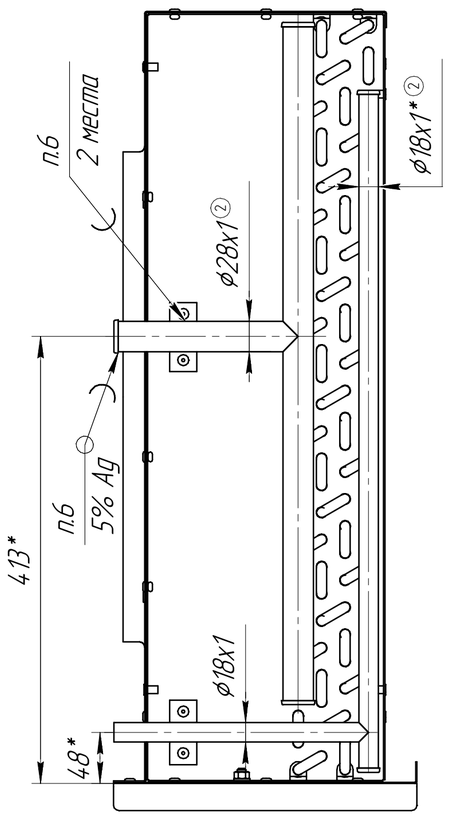

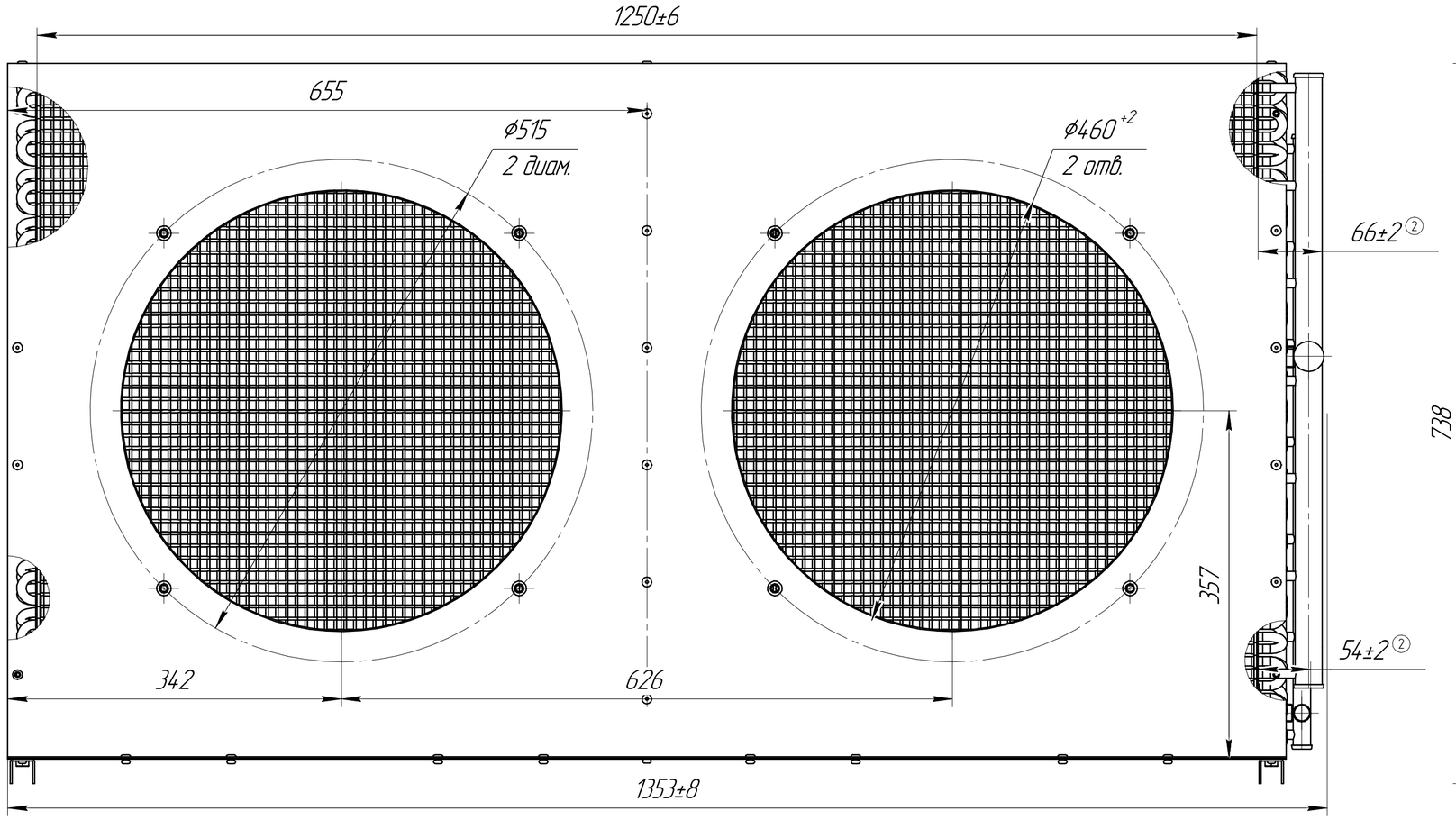

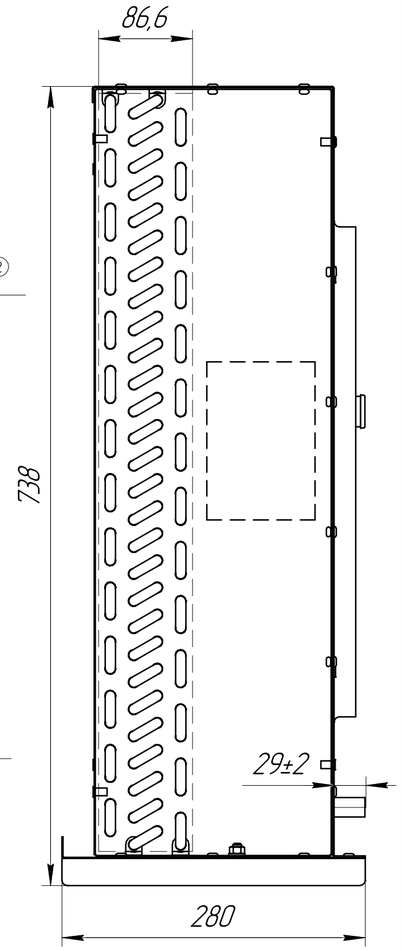

Схема пайки ②

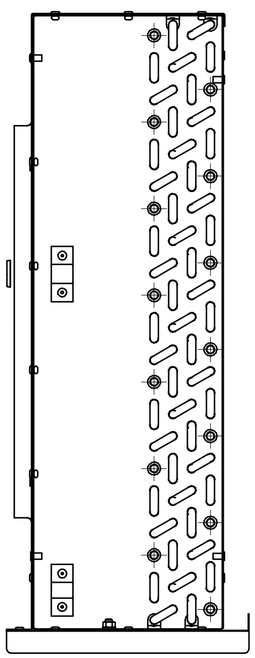

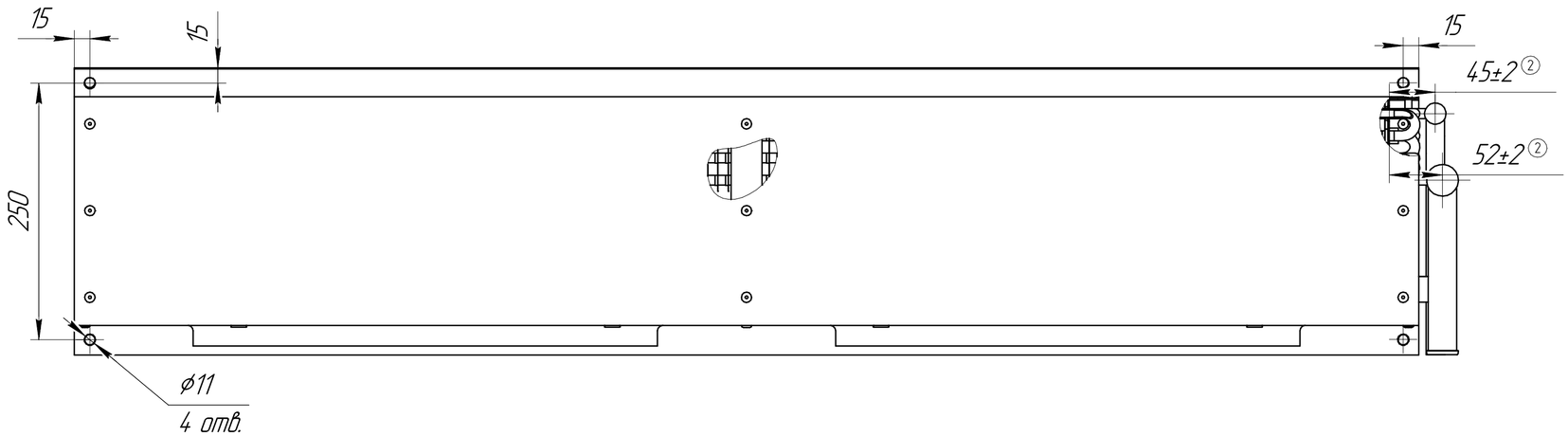

1.H14;h14 ±1/2IT14
2.*Размеры для справок.
3.Перед пайкой внутреннюю поверхность очистить от грязи и возможных металлических частиц.
4.После пайки батарею испытать на герметичность давлением сухого воздуха 30bar под уровнем
прозрачной воды с температурой 40 С в ванне, имеющей подсвет.
5.При хранении и транспортировании концы заглушить.
6.Пайка газопламенная ГОСТ 19249-73 припой Stay Silv (0% Ag); (5% Ag); ЛС.

Изм.	Лист	№ докум.	Подп.	Дата	CWC M-114.00.000 СБ		
2		ИИ 8-1		10.03.2021			
1		ИИ 12-2		19.03.2020	Кондесатор	Лит. / Масса / Масштаб	
Разраб.		Смирнов		30.10.2018			1:4
Пров.					Сборочный чертеж		
Т.контр.						Лист / Листов 1	
Н.контр.							
Утв.							

Перв. примен. | Справ. № | Подп. и дата | Инв. № дубл. | Взам. инв. № | Подп. и дата | Инв. № подл.

Копировал | Формат А2